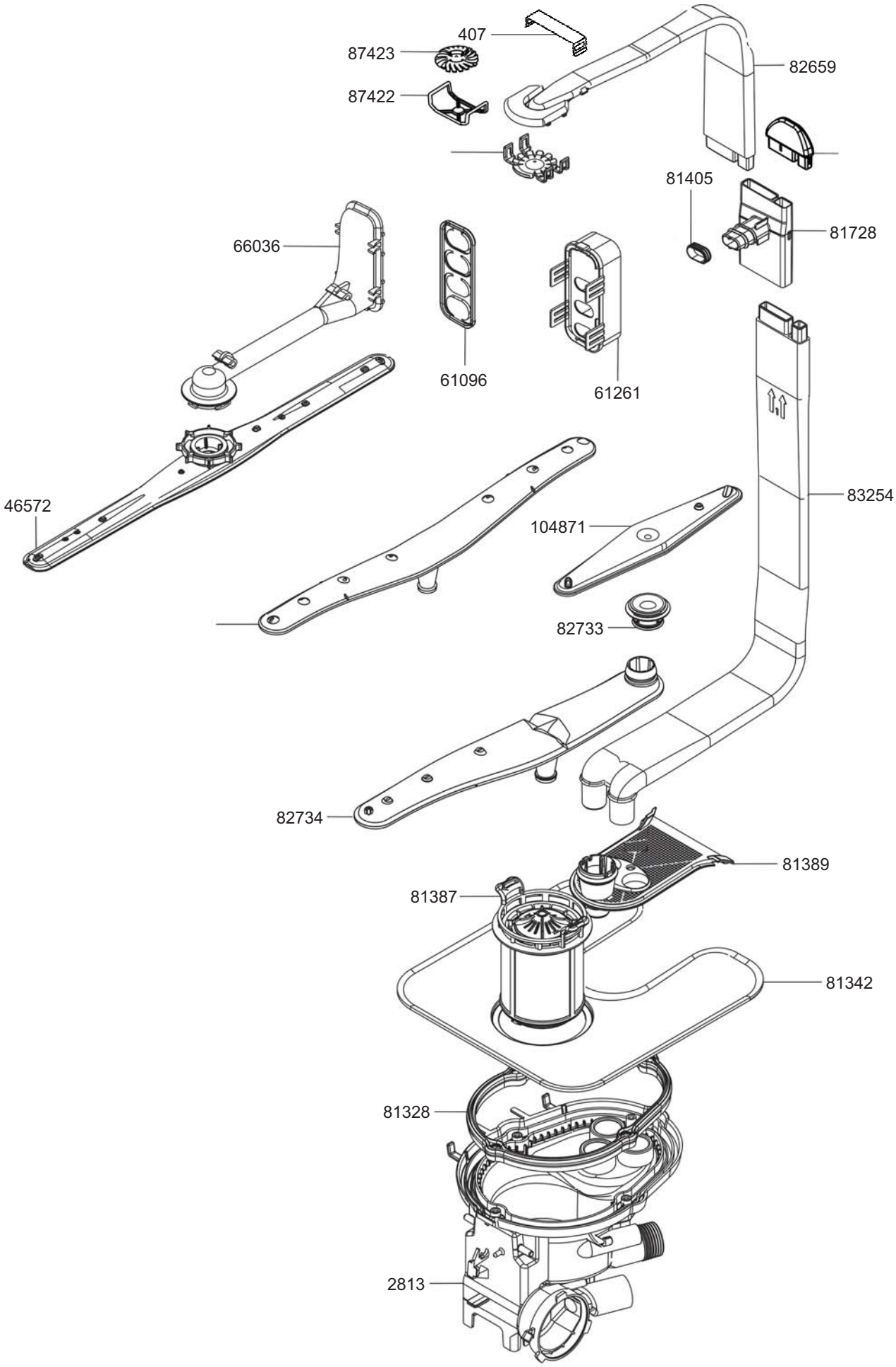


| | | | | | |
|---|---|---|---|---|---|
| smeg S.p.A | mm FORM. A4 | LA RIPRODUZIONE O LA CESSIONE DEL PRESENTE DISEGNO DEVONO ESSERE AUTORIZZATE DALLA "SMEG" SPA<br>ANY REPRODUCTION OR TRANSFER OF THE PRESENT DRAWING MUST BE AUTHORIZED BY "SMEG" SPA | MODELLO - MODEL<br>DWA6315X1 | CODICE - ART.NO.<br>149350 - A | DATA -. DATE<br>04.09.2017 |

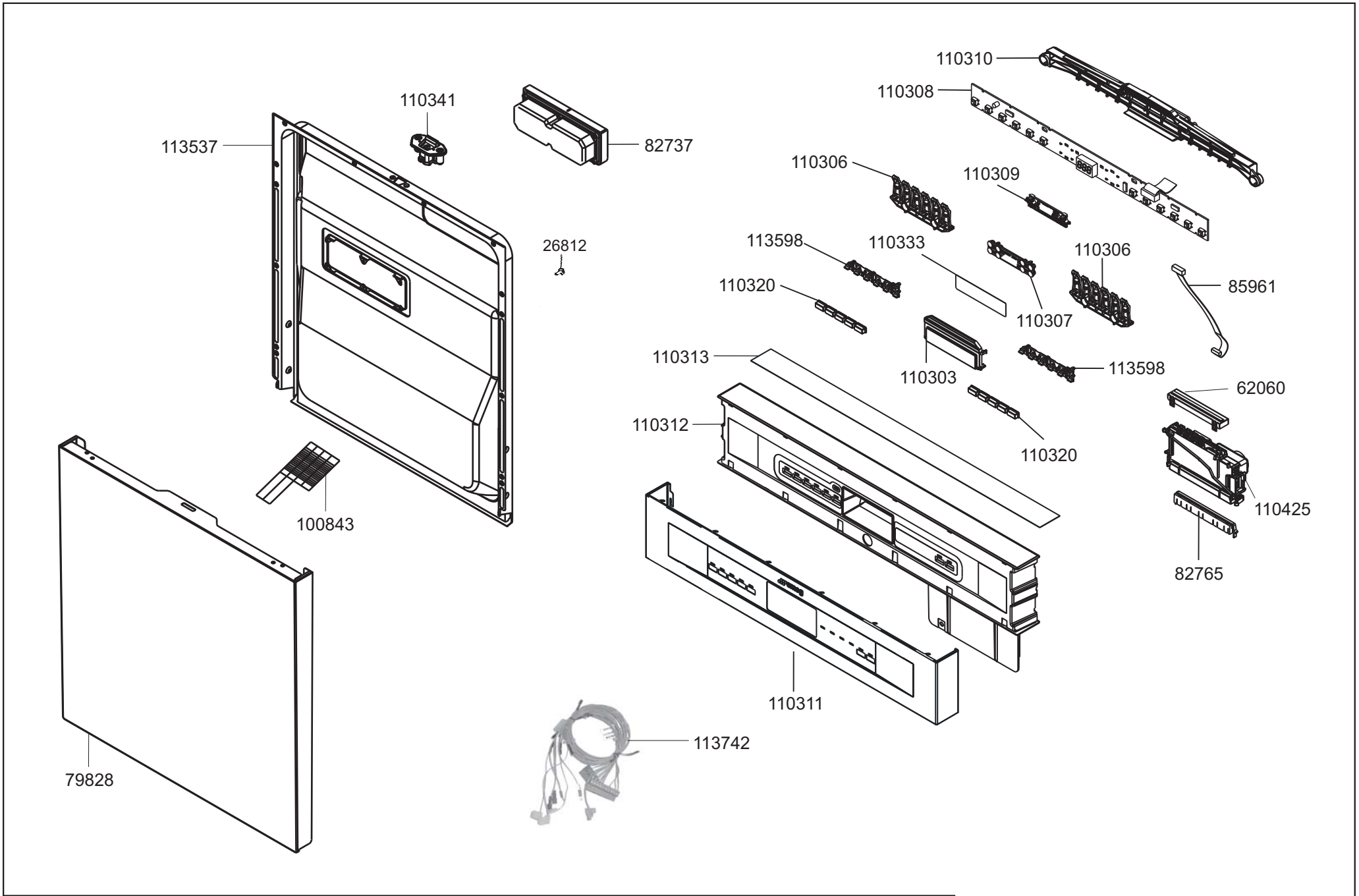


| | | | | | |
|---|---|---|---|---|---|
| smeg S.p.A | mm FORM. A4 | LA RIPRODUZIONE O LA CESSIONE DEL PRESENTE DISEGNO DEVONO ESSERE AUTORIZZATE DALLA "SMEG" SPA<br>ANY REPRODUCTION OR TRANSFER OF THE PRESENT DRAWING MUST BE AUTHORIZED BY "SMEG" SPA | MODELLO - MODEL<br>DWA6315X1 | CODICE - ART.NO.<br>149350 - B | DATA - DATE<br>04.09.2017 |

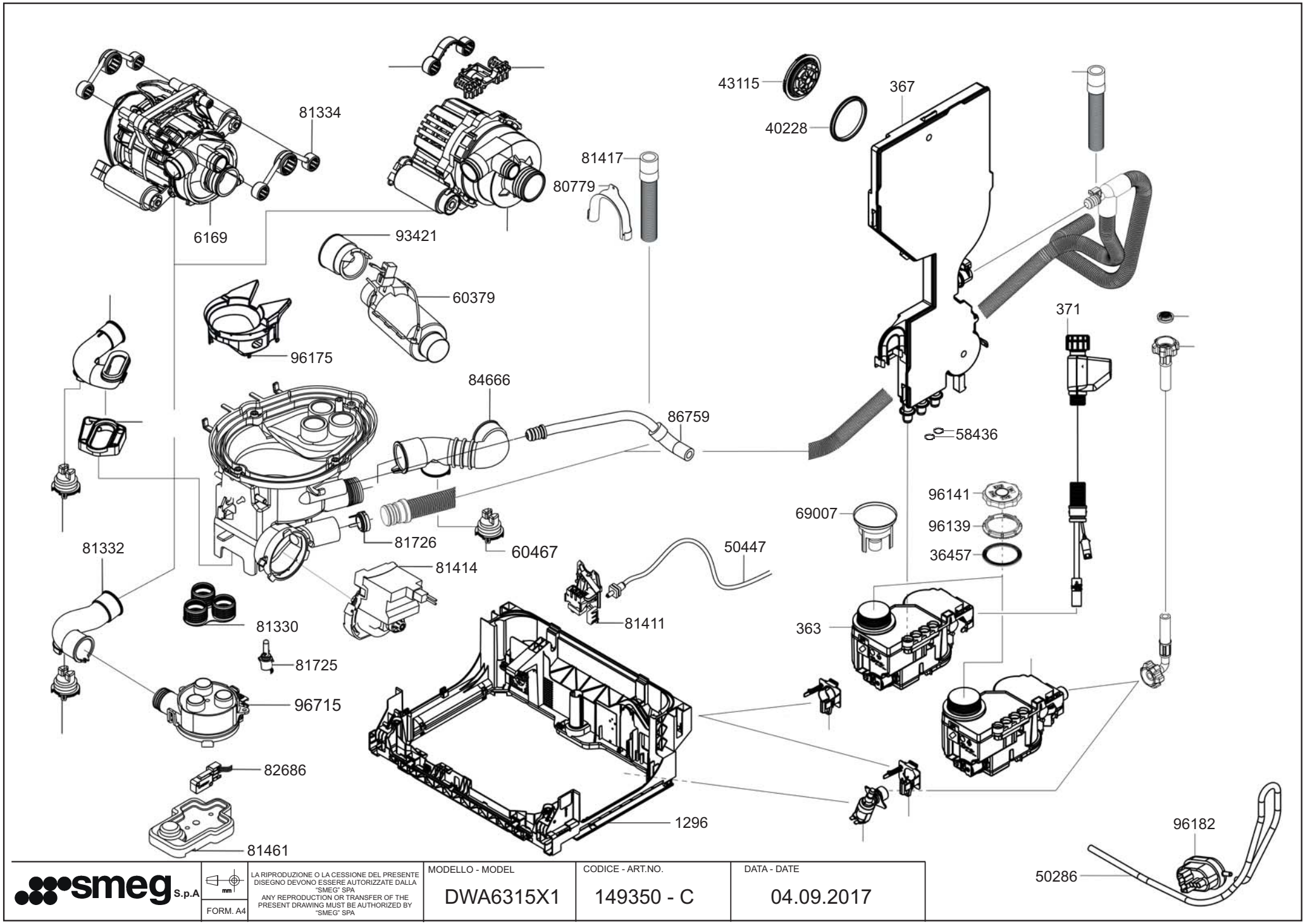


| smeg S.p.A | mm FORM. A4 | LA RIPRODUZIONE O LA CESSIONE DEL PRESENTE DISEGNO DEVONO ESSERE AUTORIZZATE DALLA "SMEG" SPA<br>ANY REPRODUCTION OR TRANSFER OF THE PRESENT DRAWING MUST BE AUTHORIZED BY "SMEG" SPA | MODELLO - MODEL<br>DWA6315X1 | CODICE - ART.NO.<br>149350 - C | DATA - DATE<br>04.09.2017 |
|---|---|---|---|---|---|

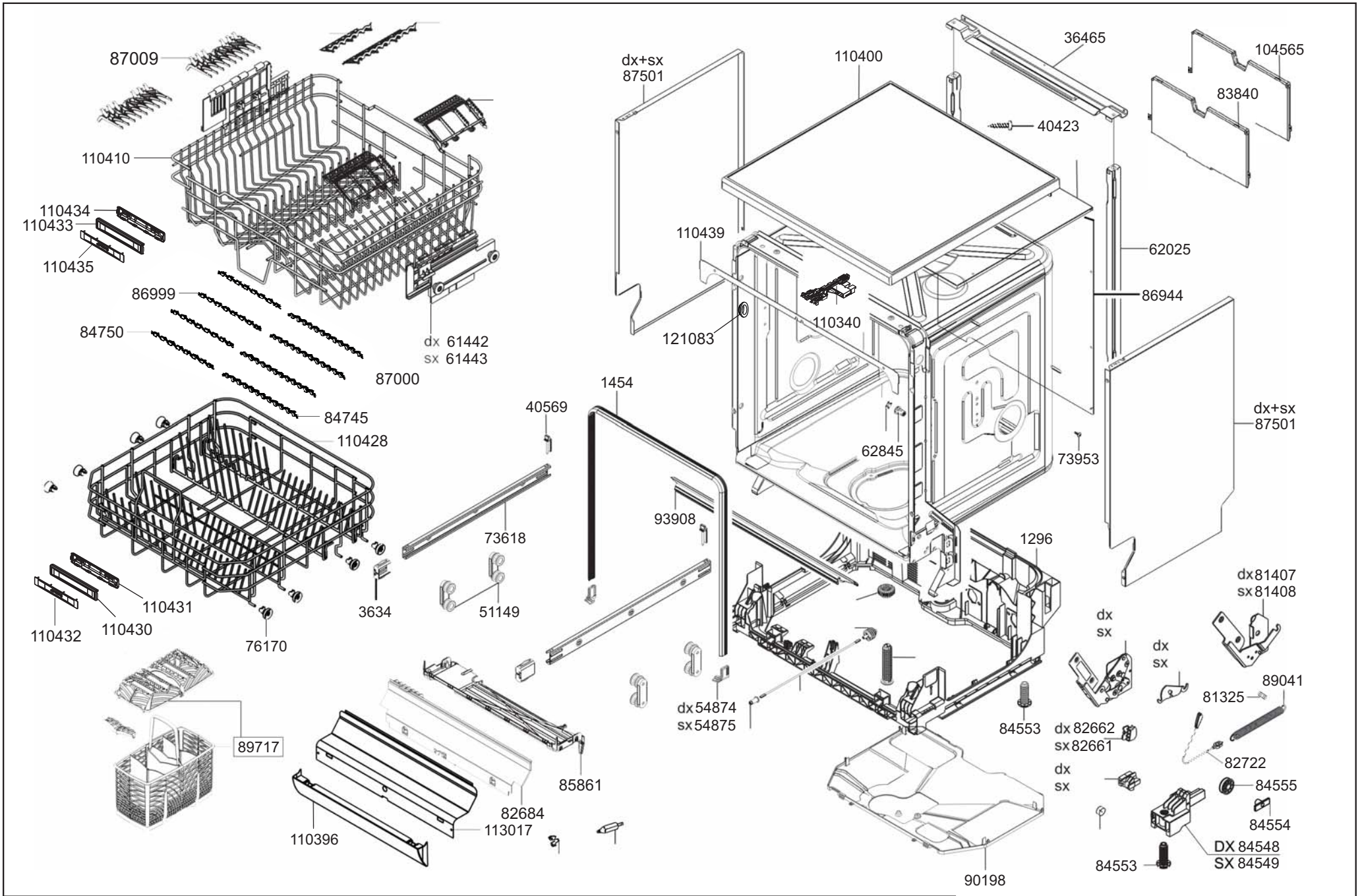


| | | | | | |
|---|---|---|---|---|---|
| smeg S.p.A | mm FORM. A4 | LA RIPRODUZIONE O LA CESSIONE DEL PRESENTE DISEGNO DEVONO ESSERE AUTORIZZATE DALLA "SMEG" SPA<br>ANY REPRODUCTION OR TRANSFER OF THE PRESENT DRAWING MUST BE AUTHORIZED BY "SMEG" SPA | MODELLO - MODEL<br>DWA6315X1 | CODICE - ART.NO.<br>149350 - D | DATA - DATE<br>04.09.2017 |

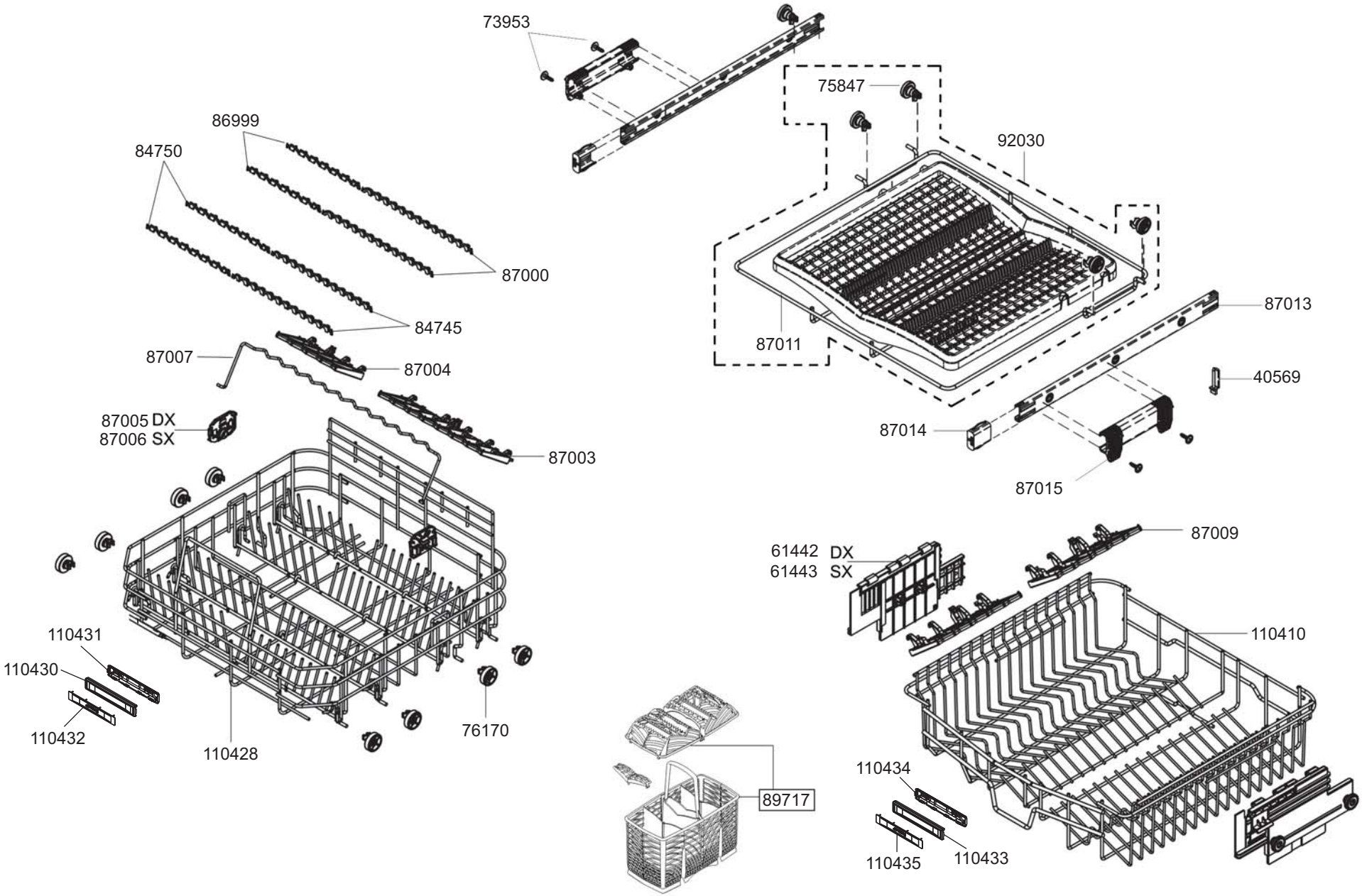


| | | | | | |
|---|---|---|---|---|---|
| smeg S.p.A | mm FORM. A4 | LA RIPRODUZIONE O LA CESSIONE DEL PRESENTE DISEGNO DEVONO ESSERE AUTORIZZATE DALLA "SMEG" SPA<br>ANY REPRODUCTION OR TRANSFER OF THE PRESENT DRAWING MUST BE AUTHORIZED BY "SMEG" SPA | MODELLO - MODEL<br>DWA6315X1 | CODICE - ART.NO.<br>149350 - F | DATA - DATE<br>04.09.2017 |

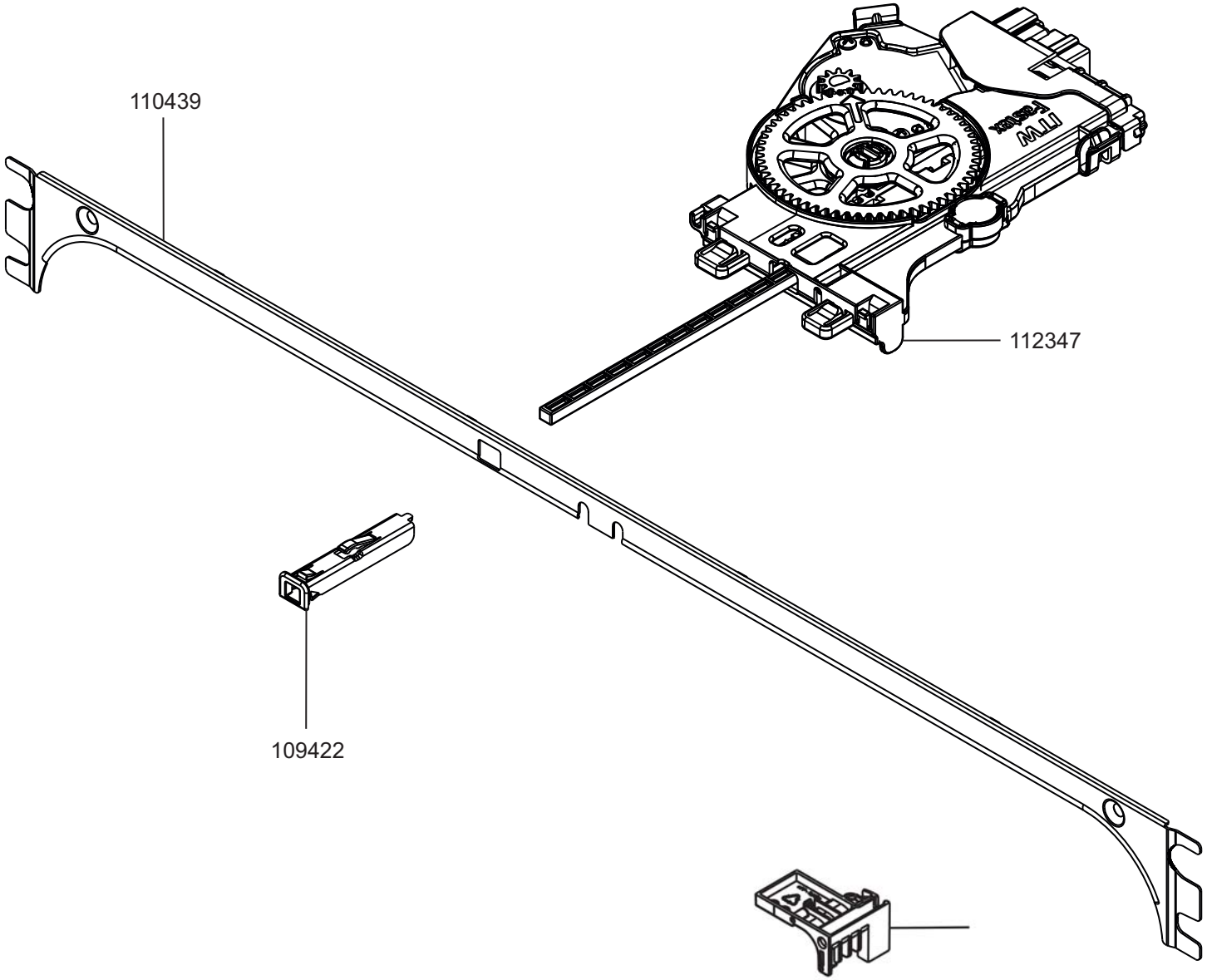


| | | | | | |
|---|---|---|---|---|---|
| smeg S.p.A | mm FORM. A4 | LA RIPRODUZIONE O LA CESSIONE DEL PRESENTE DISEGNO DEVONO ESSERE AUTORIZZATE DALLA "SMEG" SPA<br>ANY REPRODUCTION OR TRANSFER OF THE PRESENT DRAWING MUST BE AUTHORIZED BY "SMEG" SPA | MODELLO - MODEL<br>DWA6315X1 | CODICE - ART.NO.<br>149350 - E | DATA - DATE<br>04.09.2017 |